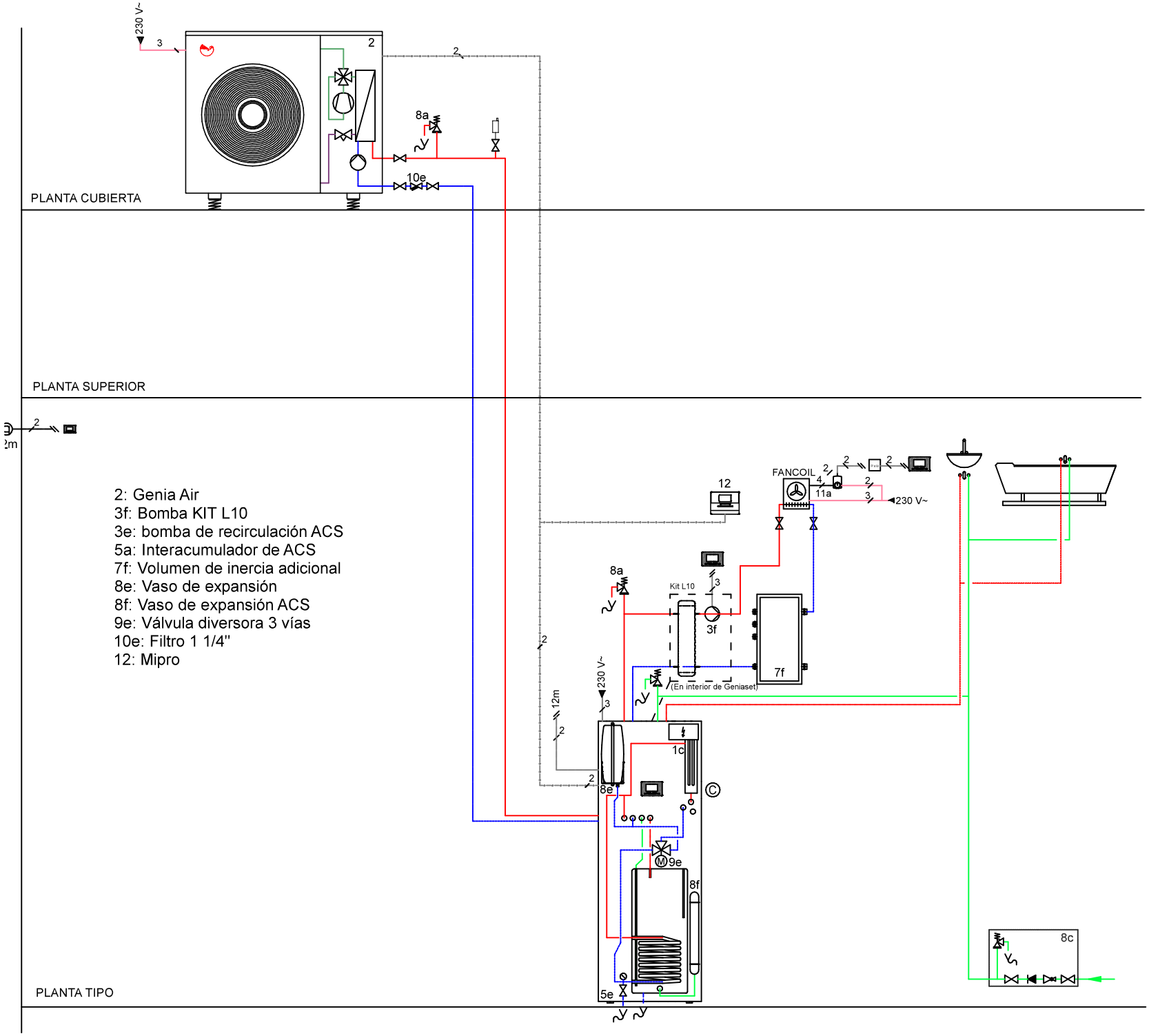
PLANTA CUBIERTA
PLANTA SUPERIOR
PLANTA TIPO
230 V~
8a
10e
FANCOIL
11a
12
Kit L10
3f
7f
(En interior de Geniaset)
12m
1c
8e
9e
8f
5e
8c
2: Genia Air
3f: Bomba KIT L10
3e: bomba de recirculación ACS
5a: Interacumulador de ACS
7f: Volumen de inercia adicional
8e: Vaso de expansión
8f: Vaso de expansión ACS
9e: Válvula diversora 3 vías
10e: Filtro 1 1/4"
12: Mipro